PAVIRŠINIŲ NUOTEKŲ LIŪTIES ŠULINYS DIDELIAM PAVIRŠINIŲ NUOTEKŲ KIEKIUI SURINKTI SU ATVIRO TIPO KAMPINĖMIS-BORTINĖMIS DANGČIAIS-GROTELĖMIS



1. Du G/B žiedai d2000 arba pagal apskaičiavimą.
2. G/B perdanga dviejų angų d2000
3. Atviro tipo bordiūrinės - kampinės grotelės dideliam vandens kiekiui 2 vnt.
4. Ištekėjimo vamzdis ne mažiau d315.
5. Alkūnė 90 laipsnių su pailginimu, nemažiau 0,3 m. skaičiuojant nuo vamzdžio ištekėjimo apačios.
6. Nuosėdų sodinimo dalis 1 m. skaičiuojant nuo ištekėjimo vamzdžio apačios.
7. Atidarytų grotelių anga (iš viršaus) turi būti nemažesnė nei 540 x 450 mm.

Veikimo principas:
Didelis vandens srautas su šiukšlėmis ir teršalais per atviras kampine groteles patenka į šulinį. Šiukšlės ir tešralai laikosi paviršiuje. Alkūnė sulaiko jų patekimą i liniją. Paviršinės nuotekos šalinamos ištekėjimo vamzdžiu. Po liūties privalomas šulinio išvalymas.

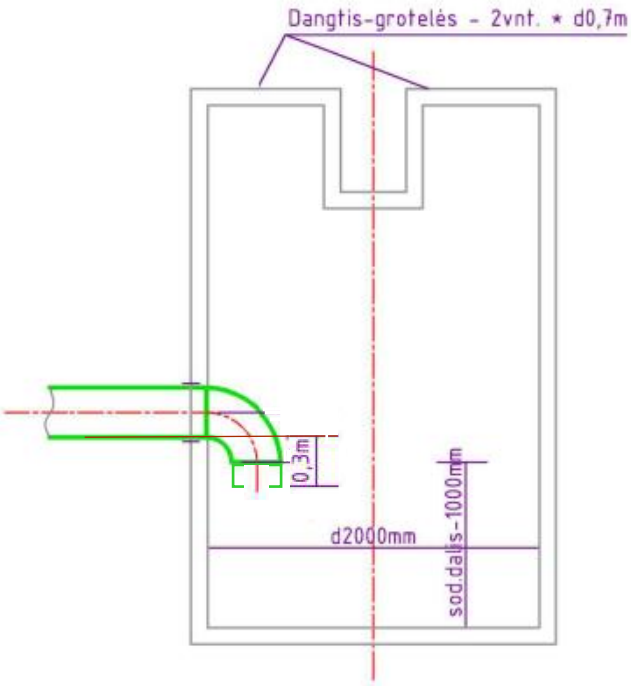

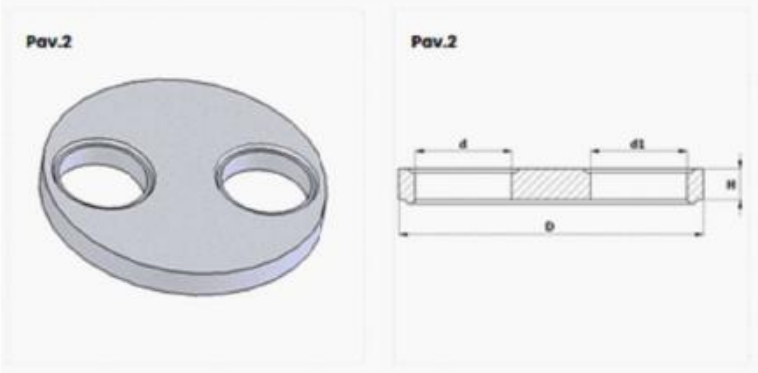

D - šulinio perdanga d2,0m
d - anga dangčiui-grotelėms d0,7m
d1 - anga dangčiui-grotelėms d0,7m